SŁUP ŻELBETOWY
S1. 40x40
SKALA 1:20
4 szt.

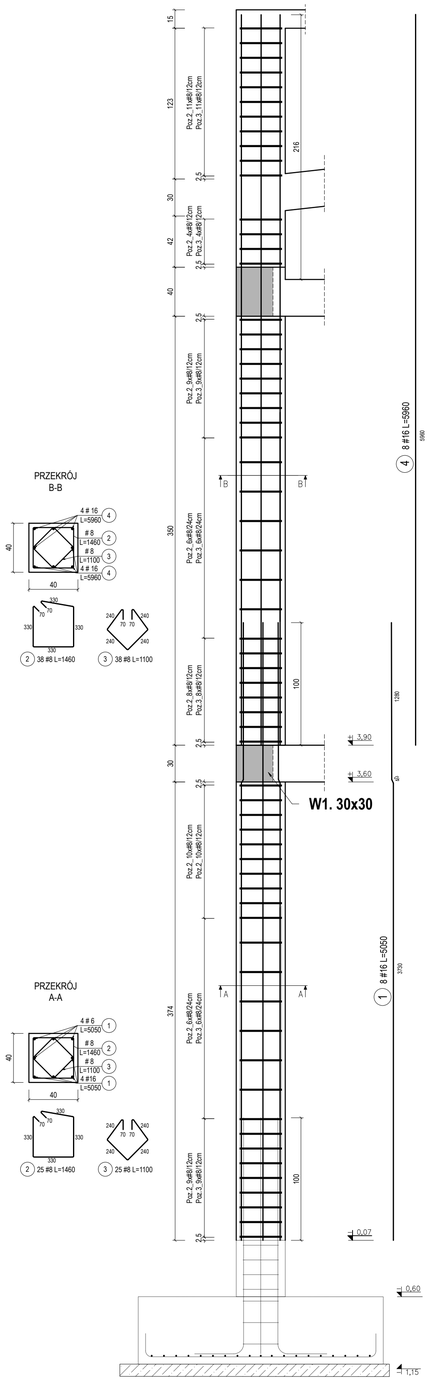

SŁUP ŻELBETOWY
S2. 40x40
SKALA 1:20
10 szt.

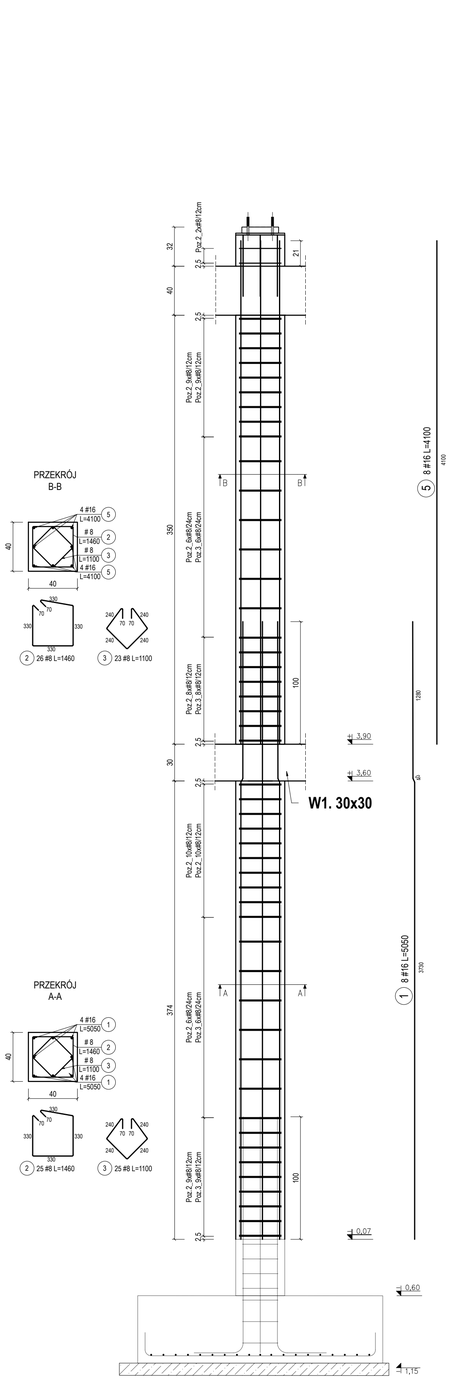

SŁUP ŻELBETOWY
S3. 30x40
SKALA 1:20
4 szt.

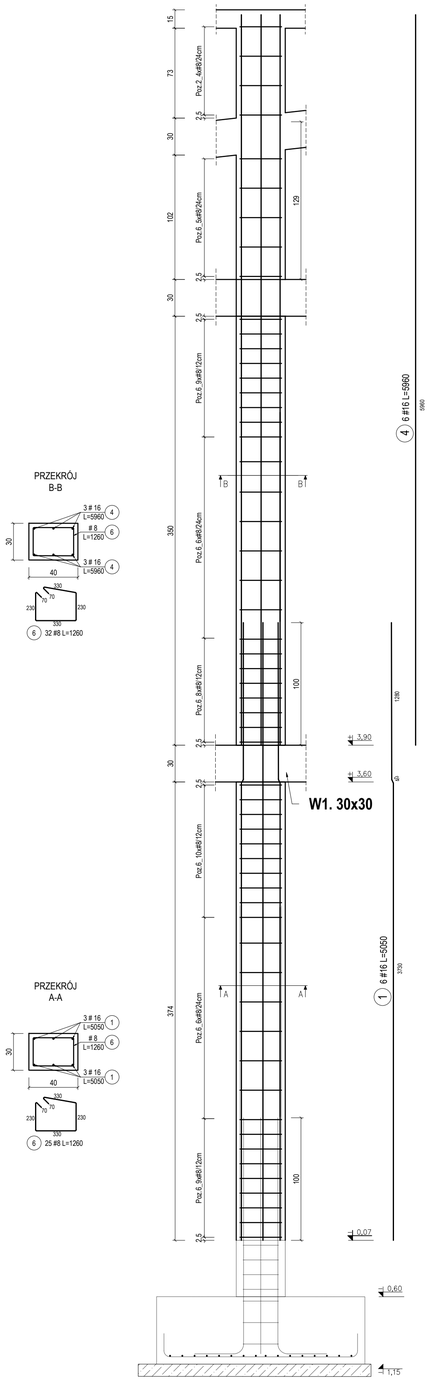

SŁUP ŻELBETOWY
S4. 30x40
SKALA 1:20
2 szt.

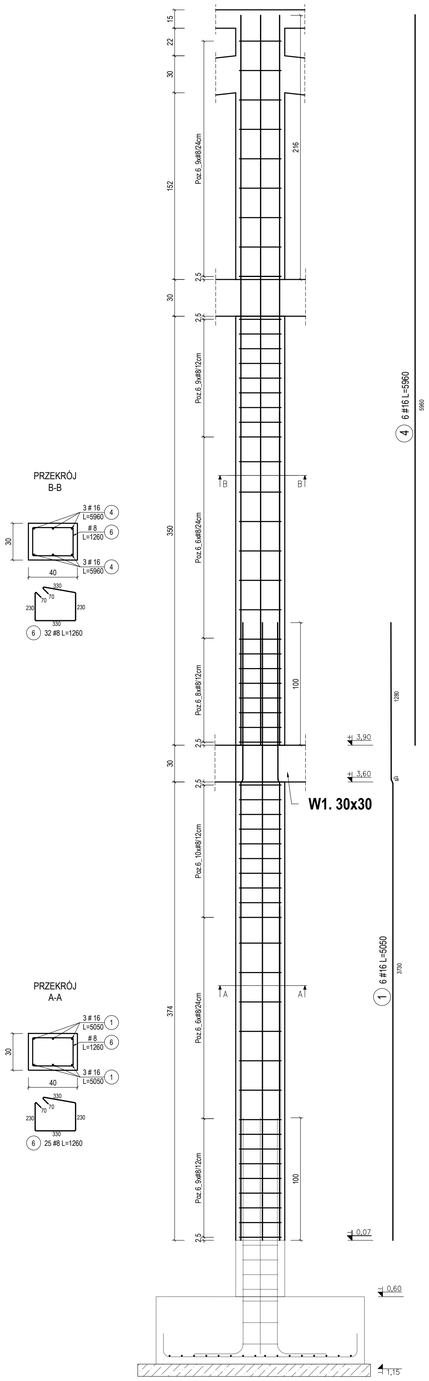

Oparcie dźwigara na marce M-1 - rzut
skala 1:10

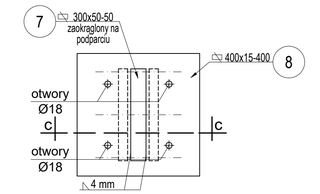

MARKA M-1
C-C
skala 1:20
14 szt.

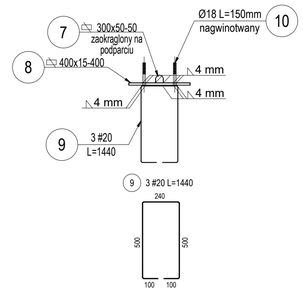

BETON: C20/25
STAL ZBROJ.: AIIIN (B500A)
STAL KONSTR.: S 235JR

OTULINY:
-FUNDAMNETY: 50 mm
-POZSTAŁE ELEMENTY: 30 mm

dim	Zakład Usług Inwestycyjnych DIM sp. z o.o. K-Kotle, ul. Limanowskiego 1 tel. 4824800		
Inwestor:	Gmina Reńska Wieś ul. Pawłowicka 1, 47-208 Reńska Wieś		
Temat:	Budowa sali gimnastycznej		
Adres:	Większyce ul. Szkolna 47-208 Reńska Wieś dz nr 1094, 255/5, 255/6		
Temat rys.:	Konstrukcja słupów żelbetowych		01.09.2022 r.
Projektant konstukcji:	mgr inż. Tomasz Strzałka upr. nr OPL/1437/PWBKb/17		Skala: 1:25
Sprawdzający konstrukcji:	mgr inż. Adam Gugała upr. nr OPL/1509/PWBKb/18		Rys. nr K-09
Opracowujący:	mgr inż. Ignacy Szeliga		Branża: Konstrukcyjna